标识符号	关键特性I	重要特性J	关键件I	重要件J	传递特性P	关键/重要件

受控

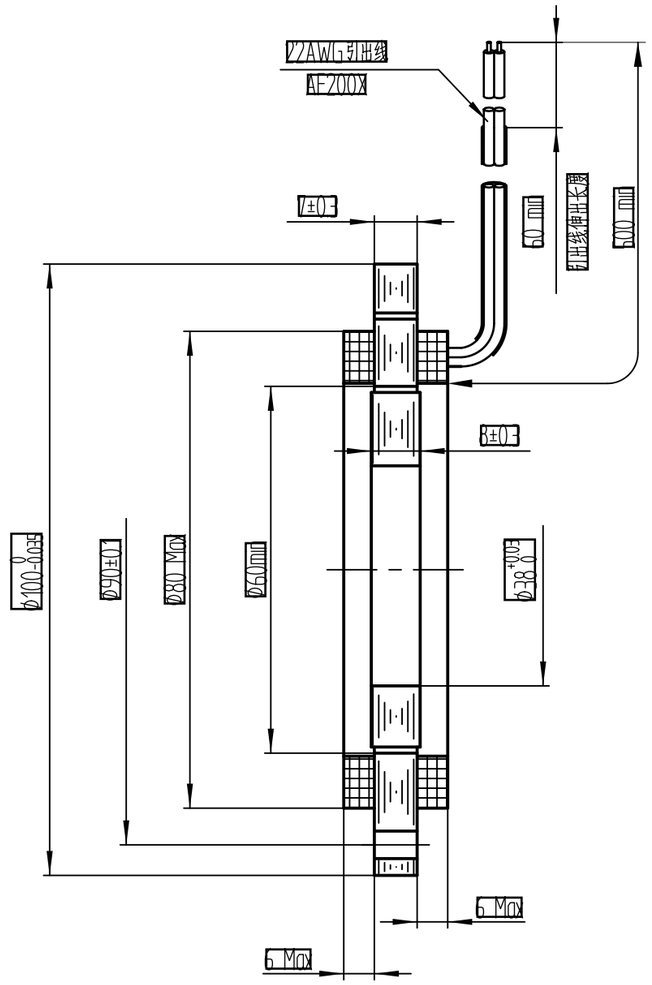

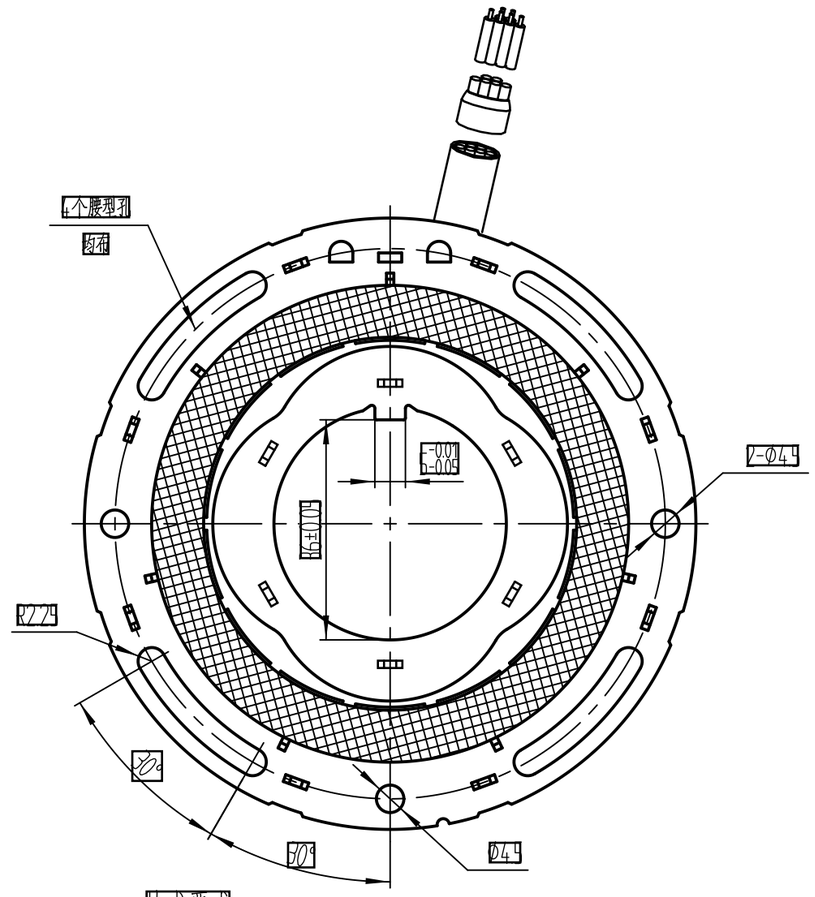

技术参数

项目	参数	备注
型号	G100XU7104	
极对数	1	
激励电压	7V	有效值
激励频率	10KHz	
输出电压	2±10%V	
变压比	0.286±10%	
相位移	±15°	
电气误差	±30′	
开路输入阻抗/rd	(100±10%)Ω	
短路输出阻抗/rs	(340±10%)Ω	
激励电阻	(115±10%)Ω	
Sin电阻	(22.5±10%)Ω	
Cos电阻	(22.5±10%)Ω	
耐压	对地：AC500V 1min	10mA
	相间：AC250V 1min	10mA
绝缘电阻	DC 500V 1min	250MΩ
净重	50g	
最大工作转速	20000rpm	
工作温度范围	-40℃～+155℃	
引出线定义		
激励正(R1+)	红	
激励负(R3-)	黑	
正弦正(S2+)	白	
正弦负(S4-)	黑	
余弦正(S1+)	黑	
余弦负(S3-)	绿	

输出电压方程式：

$E_{S1-S3}=K*E_{R1-R3}*\cos(P*\theta)$

$E_{S2-S4}=K*E_{R1-R3}*\sin(P*\theta)$

注 θ：从出线侧看，转子顺时针旋转

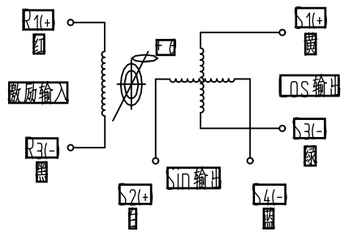

技术要求

1.外观无裂纹、开裂、锈蚀、划伤、翘曲等缺陷；
2.安装完成后，转子与定子安装同轴度应优于φ0.05；
3.安装完成后，转子与定子轴向偏移量允差±1mm；
4.未注公差按GB/1804-m级制造，未注形位公差按GB/1184-c级制造
5.产品类型：磁阻式旋转变压器。

标记	处数	更改前	更改后	更改文件号	签名	年、月、日
设计	邵良策	2025-11-24	审定			
校对						
审核	路乐意	2025-11-24				
标准化			批准	王洁	2025-12-09	

G100XU7104型
磁阻式旋转变压器

物料编码 F0000719

介段标记 | 重量 | 比例

张 第 张

苏州工业园区优控电机技术有限公司

外形图

SD51001G100XU7104